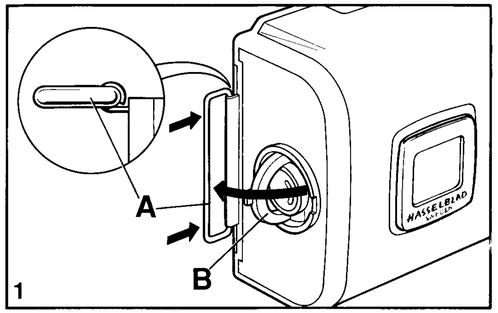

1

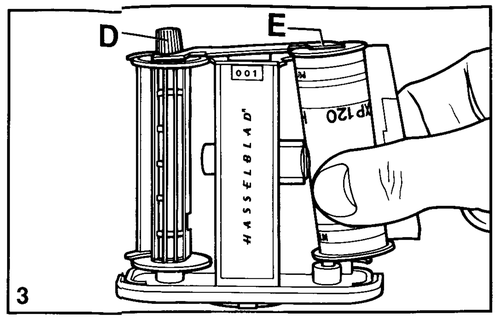

3

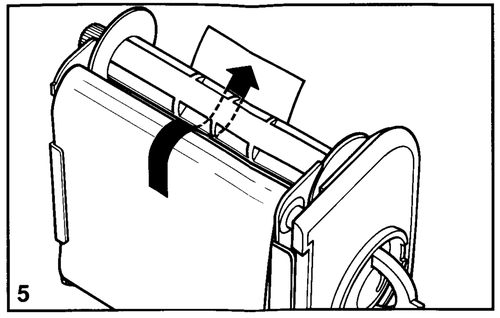

5

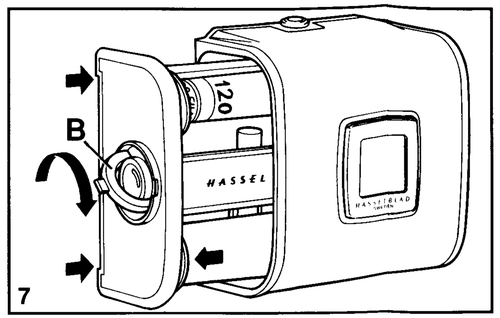

7

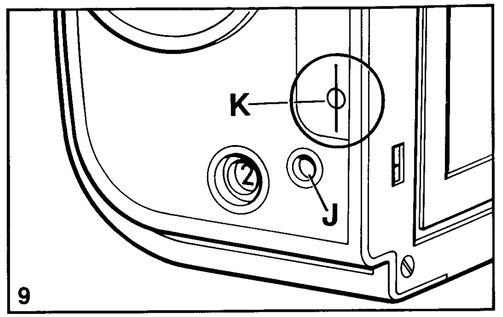

9

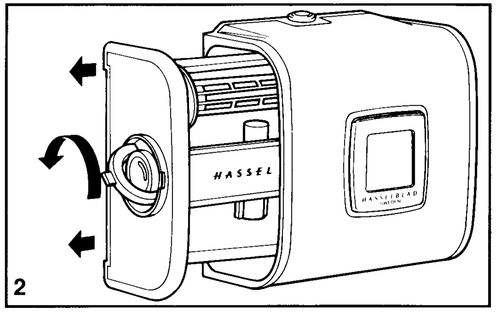

2

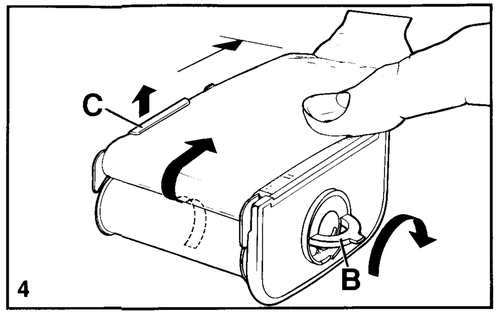

4

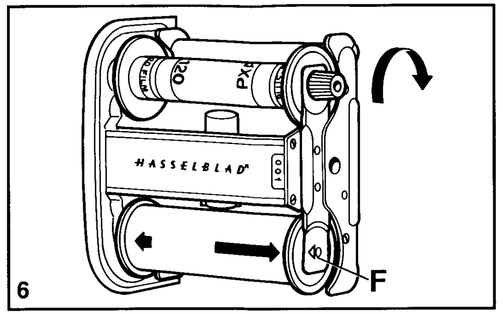

6

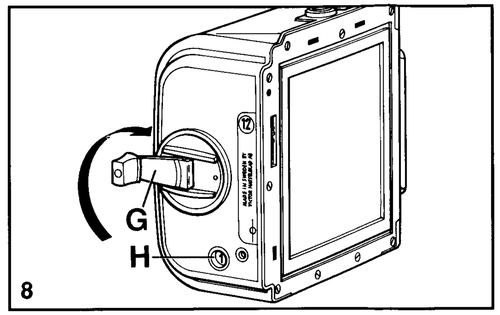

8

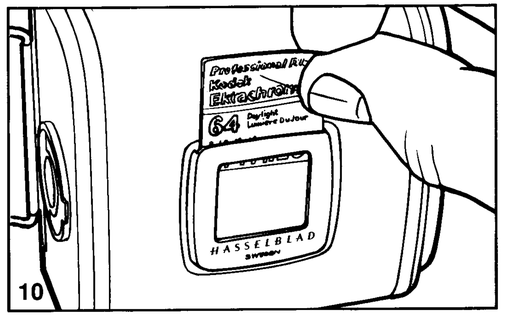

10

Roll Film Magazines A12, A16 and A24

The magazine can be loaded either when attached to, or detached from the camera body. When loading an unattached magazine, the magazine slide (A) must be inserted with its flat side facing the roll holder key (B).

Loading the Magazine

1. Fold out the magazine insert key (B).
2. Turn the key (B) counter-clockwise and withdraw the film holder.
3. An empty take-up spool should be placed under the knurled knob (D) of the spool clamp bar. Insert a roll of film under the other end of the bar (E), ensuring that it is turned the same way as in the illustration. Be careful to remove the entire paper band that surrounds a new roll of film.
4. Turn the magazine insert key (B) clockwise to open the film clamp (C). Pull 8-10 cm (3 - 4 in.) of paper backing off the film roll and slide the edge under the clamp (C).
5. Insert the tongue of the backing paper into the slot in the take-up spool.
6. Turn the knurled knob (D) clockwise until the arrow on the paper backing is opposite the triangular index (F) on the spool clamp bar, but no further.
7. Turn the magazine insert key (B) counter-clockwise and insert the film holder into the magazine - ensure that it is correctly positioned. Lock the film holder into the magazine by turning the key (B) clockwise.
8. Fold out the film crank (G) and rotate it clockwise about ten turns until it stops. Turn the crank counter-clockwise and fold it in. Number ① will now be displayed in the frame counter window (H) and the magazine is loaded and ready for use.

Rewinding exposed film

After the last frame has been exposed and advanced forward, the camera release mechanism is automatically blocked. Fold out the film winding crank and wind the remaining film onto the take-up spool. Pull out the film roll holder and remove the exposed roll of film.

General remarks

Each magazine housing and film roll holder are a carefully matched pair. So always check that the last three figures of the housing serial number match the serial number of the film roll holder.
The film winding crank is only locked at frame ①. A partially exposed roll of film can be wound on and removed after the first frame has been exposed.
The film-counter automatically returns to starting position when the roll holder is extracted.
In the center of the roll holder key (B), there is an indicator that is completely white when the magazine is fully loaded. This indicator gradually shifts from white to red as the film is advanced. If the indicator is all red, the roll of film is completely exposed or the magazine is unloaded.
The shutter indicator (J) is located to the right of the film-counter window. If the indicator is white, the film frame that has been advanced is unexposed, red indicates that it is exposed.
The film-plane marking (K, fig. 9) is located on the side panel of the magazine.
The magazine is provided with a fixed film clip for the film-box end tabs. Remove the tab with the film type marking from the film box and insert it in the holder as shown in fig. 10.

Rollfilmmagazine A12, A16 und A24

Die Magazine können entweder am Kameragehäuse oder separat geladen werden. Im letzteren Fall muß der Magazinschieber (A) mit seiner Planfläche zur Verriegelung (B) hineingeschoben sein.

Laden des Filmmagazines.

1. Magazineinsatzverriegelung (B) hochklappen
2. Verriegelung (B) entgegen Uhrzeigersinn drehen und dann Filmspulenhalter herausziehen.
3. Eine leere Filmspule unter den Rändelknopf (D) der Filmspulenklemmschiene einsetzen. Dann eine volle Filmspule unter gegenüberliegendem Ende (E) der Filmspulenklemmschiene einsetzen. Dabei darauf achten, daß sich die Spule in der Richtung dreht, wie in der Abbildung veranschaulicht. Darauf achten, daß die den Film umgebende Banderole ganz entfernt ist.
4. Verriegelung (B) im Uhrzeigersinn drehen, um die Filmklammer (C) zu öffnen. Etwa 8 bis 10 cm des Schutzpapieres von der vollen Filmspule abziehen und dann den vorderen Rand des Papiers unter der Filmklammer (C) einführen.
5. Dann die Zunge des Schutzpapiers in den Schlitz der Filmaufwickelspule einstecken.
6. Rändelkopf (D) im Uhrzeigersinn so weit drehen, bis der Pfeil auf dem Schutzpapier der Dreieckmarke (F) auf der Filmspulenklemmschiene genau gegenübersteht.
7. Verriegelung (B) gegen Urhzeigersinn drehen und den Filmspulenhalter in das Filmmagazin schieben, dabei sicherstellen, daß er richtig eingesetzt ist. Verriegelung im Uhrzeigersinn drehen, um den Filmspulenhalter im Filmmagazin zu verschließen.
8. Filmtransportkurbel (G) herausschwenken und ungefähr zehnmal im Uhrzeigersinn bis zum Anschlag drehen. Dann Filmtransportkurbel gegen den Uhrzeigersinn drehen und wieder einschwenken. Im Sichtfenster des Bildzählwerkes (H) steht jetz ①; damit ist das Filmmagazin geladen und einsatzbereit.

Abspulen

Der Auslöseknopf der Kamera wird nach Belichtung des letzten Bildes im Magazin automatisch gesperrt. Die Filmkurbel ausklappen und den Film abspulen. Den Spulenhalter herausziehen und die Filmrolle herausnehmen.

Allgemeines

Jedes Magazingehäuse und sein Spulenhalter bilden zusammen eine aufeinander abgestimmte Einheit. Prüfen Sie daher immer, ob die letzten 3 Zahlen der Serienummer des Magazingehäuses mit den drei Zahlen auf dem Spulenhalter übereinstimmen.
Die Filmkurbel ist nur bei Bild ① gesperrt, es ist also möglich, einen nur teilweise belichteten Film nach der ersten Belichtung abzuspulen.
Das Zählwerk wird beim Herausnehmen des Spulenhalters automatisch zurückgestellt. In der Mitte der Verriegelung (B) ist ein Signal angebracht, das bei geladenem Magazin weiß zeigt und beim Filmtransport auf rot übergeht. Ein völlig rotes Feld zeigt an, daß der Film vollständig belichtet oder das Magazin ungeladen ist.
Rechts vom Zählwerksfenster ist ein Belichtungssignal (J) angebracht. Ein weißes Signal bedeutet unbelichtetes Bild, ein rotes Signal belichtetes Bild. Die Platte (K, Bild 9) zeigt die Lage der Filmplanlage mit einer Markierung an.
Das Magazin ist mit einem festen Halter für den abgerissenen Deckel des jeweiligen Filmkartons ausgestattet. Das Deckel wird, wie auf Bild 10 gezeigt, eingesetzt.